B14=B28=B30=B34=B36=B37=B39=B42=B44=B46
2xR30

PLANTA
ESC 1:25

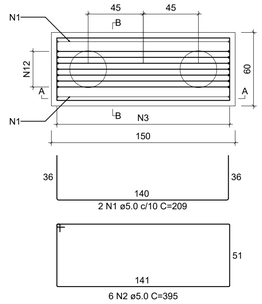

CORTE A-A
ESC 1:25

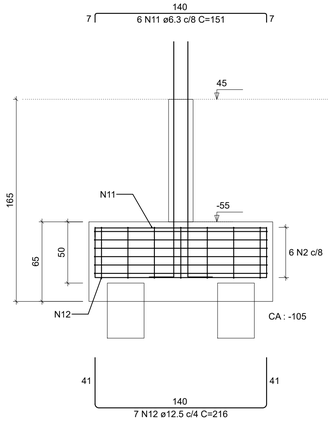

CORTE B-B
ESC 1:25

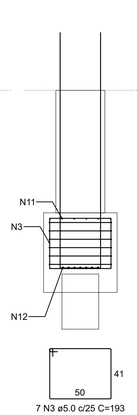

P30

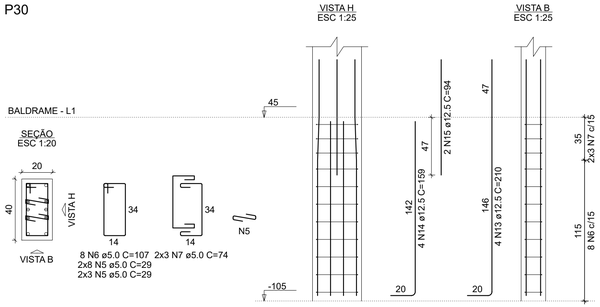

P42

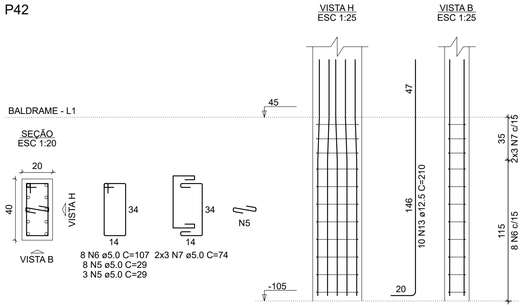

Obs:
01 - Planta de locação geral por ser encontrada no projeto arquitetônico, prancha 02/14;
02 - Todo espaçamento entre barras deverá ser respeitado;
03 - Cobrimento mínimo para fundações = 3cm / Cobrimento mínimo para demais elementos = 2,5cm;
04 - Todos os elementos de concreto deverão ser adensados de forma mecânizada (mangote), não é admitido adensamento manual;
05 - Prazos para desforma-> Pilares e faces laterais de vigas: 3 dias;
Face inferior de vigas: 14 dias;
Lajes: 21 dias;
Vigas com vãos superiores a 7m: 28 dias;
06 - Em vigas e lajes o processo de desforma deverá ocorrer do centro para as extremidades;
07 - Todas as lajes deverão receber uma armadura de distribuição (para combater fissuração superficial) com espaçamento de 25x25, aço 5.0mm;
08 - Toda laje deverá receber cura hidráulica por no mínimo 07 dias;

Aprovações

P14=P28=P36=P44

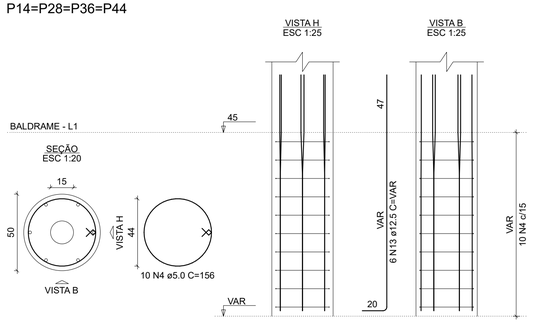

P34

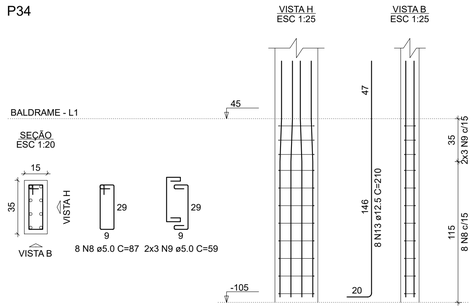

P37

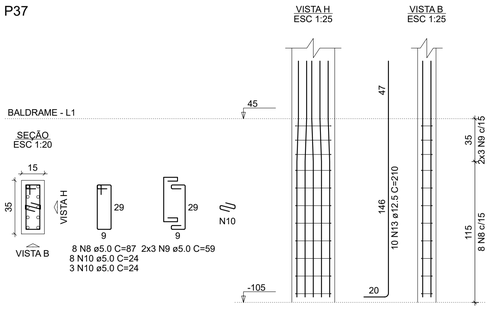

RELAÇÃO DO AÇO

10xB30 4xP14 P30
P34 P37 P39
P42 P46

AÇO	N	DIAM (mm)	QUANT	C.UNIT (cm)	C.TOTAL (cm)
CA60	1	5.0	20	209	4180
	2	5.0	60	395	23700
	3	5.0	70	193	13510
	4	5.0	40	156	6240
	5	5.0	55	29	1595
	6	5.0	24	107	2568
	7	5.0	18	74	1332
	8	5.0	24	87	2088
	9	5.0	18	59	1062
	10	5.0	22	24	528
CA50	11	6.3	60	151	9060
	12	12.5	70	216	15120
	13	12.5	74	VAR	VAR
	14	12.5	4	159	636
	15	12.5	2	94	188

RESUMO DO AÇO

AÇO	DIAM (mm)	C.TOTAL (m)	PESO + 10% (kg)
CA50	6.3	90.6	24.4
	12.5	314.8	333.6
CA60	5.0	568	96.3

PESO TOTAL (kg)	
CA50	358
CA60	96.3

Volume de concreto (C-25) = 7.31 m³
Área de forma = 46.62 m²

P39

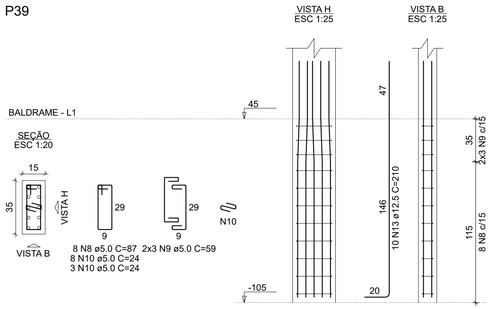

P46

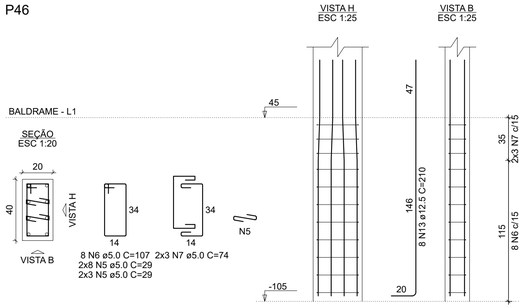

REALIZE
ARQUITETURA E ENGENHARIA

Contato
48 35270090
realize_eng@hotmail.com
realize_arq@hotmail.com

Responsável Técnico
Rafael Nuernberg
CREA - SC 129.640-7
Suéllen M. Costa Palmas
CAU - SC: A69267-0
EMPRESA = CREA - SC 136340-7

Projeto Educacional

Endereço : Rua Antônio Manoel Rocha, Espigão Grande - Maracajá / SC

Projeto Estrutural - Bloco Norte

Fundação;

Realize Arquitetura e Engenharia
CREA-SC 136.340-4

Prefeitura Municipal de Maracajá
CNPJ nº 82.915.026/0001-24

Escala
Indicada

Data
10 . 11 . 2021

ÁREA
367,01m²

Prancha
6/16